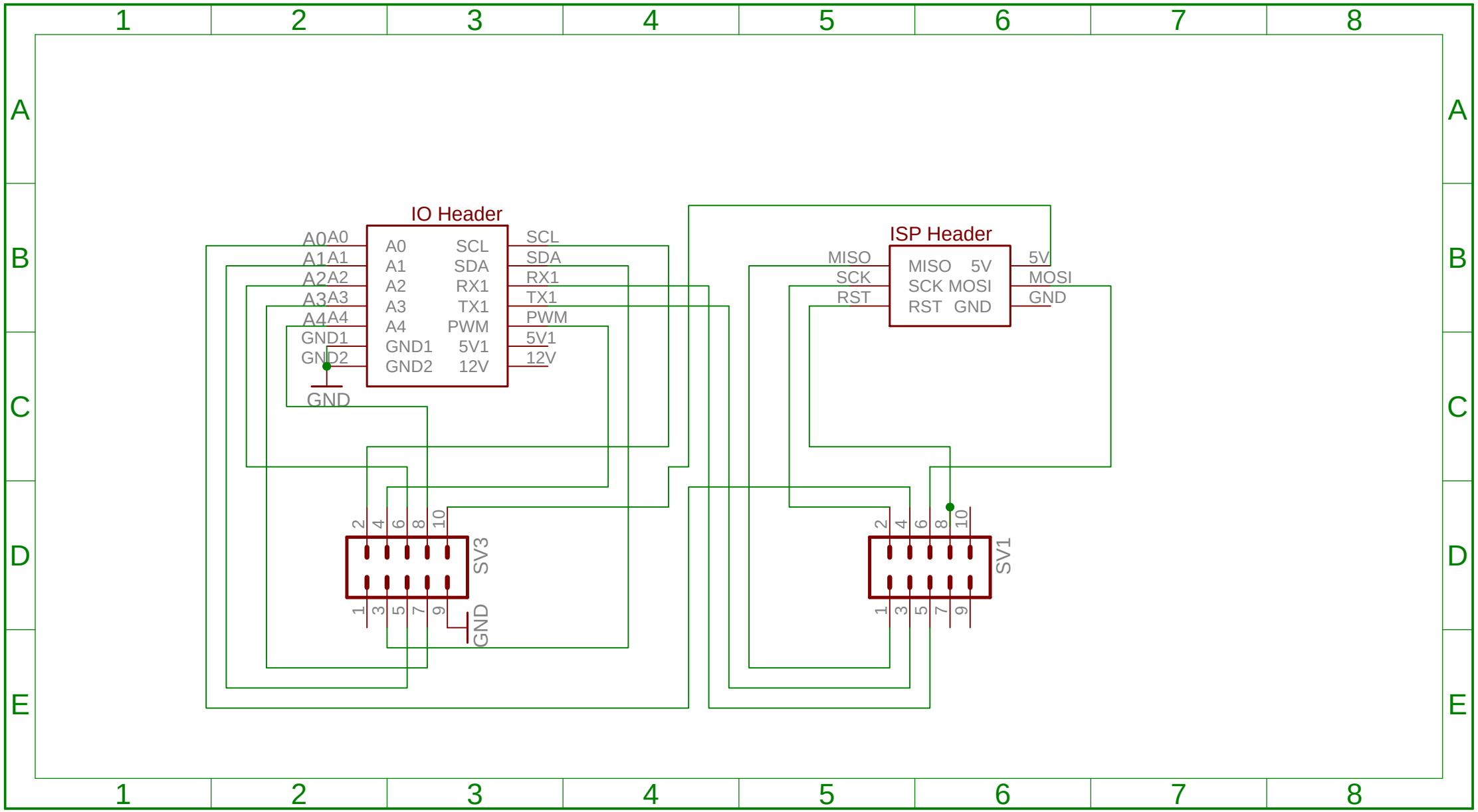
IO Header
A0
A1
A2
A3
A4
GND1
GND2
SCL
SDA
RX1
TX1
PWM
5V1
12V
GND
ISP Header
MISO
SCK
RST
5V
MOSI
GND
SV3
SV1